Manual de Instrucciones

EQUIPO

L800

ÍNDICE

1. Trasera del equipo 3
2. Driver 4
3. Instalación utilizando cable de red 5
4. Instalación utilizando cable de 4 hilos 6
5. Módulo de relés 7
6. Módulo de relés (conexión con driver) 8
7. Módulo de relés (conexión dmx) 9
8. Conexión a driver de luces de casas, antorchas, fuegos, fibra óptica,.. 10
9. Puerto de programación 11
10. Salida hdmi 12
11. Salida de audio 13
12. Entradas 14
13. Ubicación del driver y fuente en perfiles 15
14. Conexión de la fuente de alimentación 16
15. Situación del equipo 17

1. TRASERA DEL EQUIPO

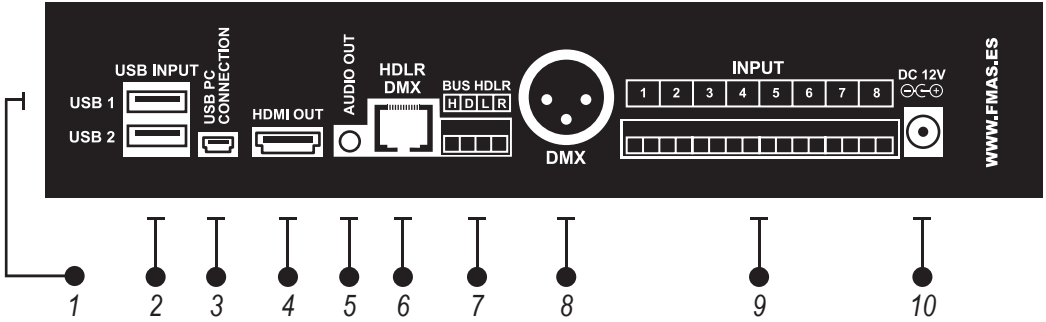

2. DRIVER

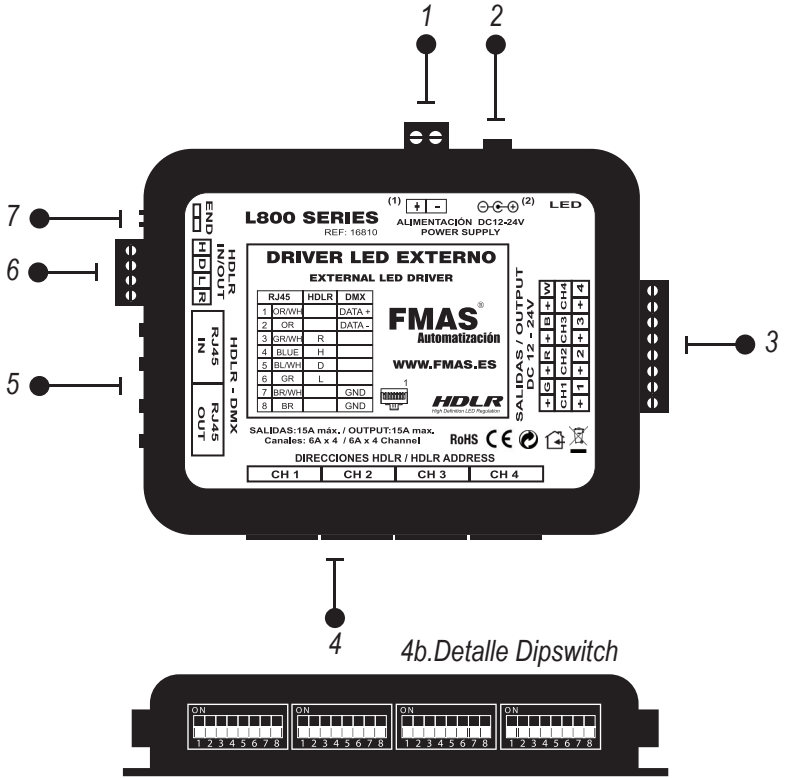
1
2
3
4
5
6
7
L800 SERIES
REF: 16810
ALIMENTACIÓN DC12-24V
POWER SUPPLY
LED
END
HDLR IN/OUT
HDLR - DMX
RJ45 IN
RJ45 OUT
DRIVER LED EXTERNO
EXTERNAL LED DRIVER
RJ45 HDLR DMX
1 OR/WH DATA +
2 OR DATA -
3 GR/WH R
4 BLUE H
5 BL/WH D
6 GR L
7 BR/WH GND
8 BR GND
FMAS
Automatización
WWW.FMAS.ES
HDLR
SALIDAS / OUTPUT
DC 12 - 24V
CH1 CH2 CH3 CH4
SALIDAS:15A máx. / OUTPUT:15A max.
Canales: 6A x 4 / 6A x 4 Channel
RoHS
DIRECCIONES HDLR / HDLR ADDRESS
CH 1 CH 2 CH 3 CH 4
4b.Detalle Dipswitch
ON
1 2 3 4 5 6 7 8

3. INSTALACIÓN UTILIZANDO CABLE DE RED

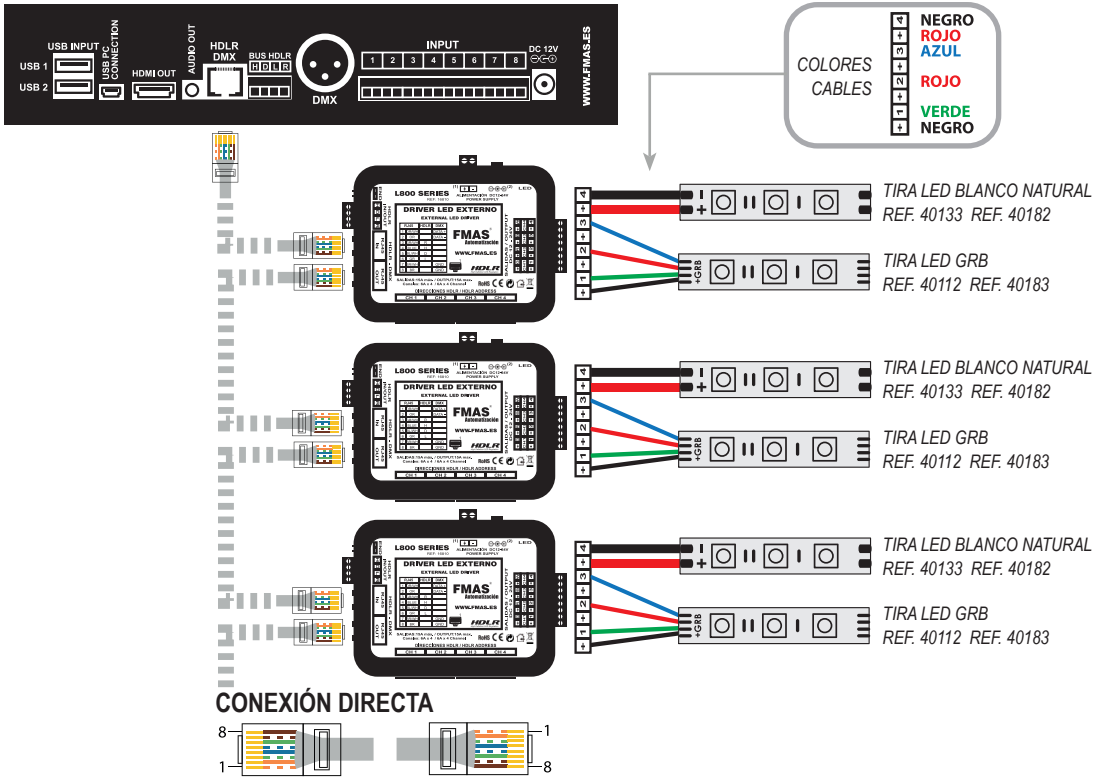

4. INSTALACIÓN UTILIZANDO CABLE DE 4 HILOS

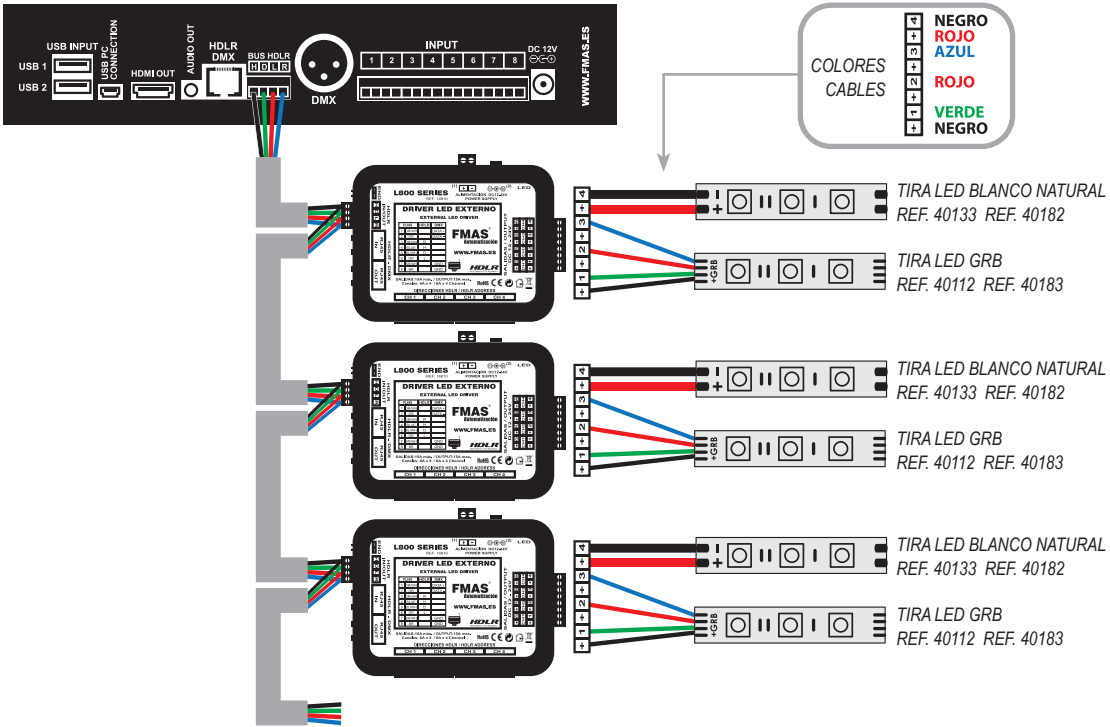

5. MÓDULO DE RELÉS

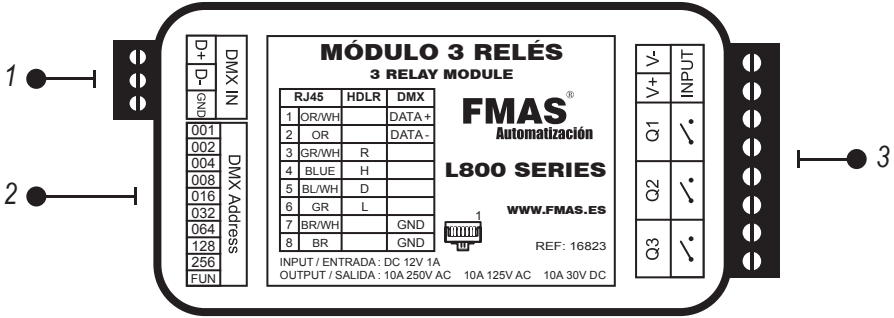

5b.Detalle Dipswitch

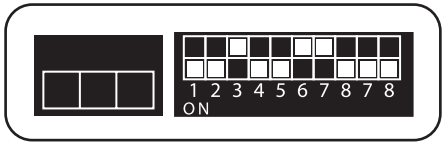

6. MÓDULO DE RELÉS (CONEXIÓN CON DRIVER)

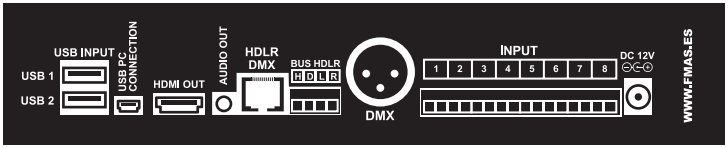

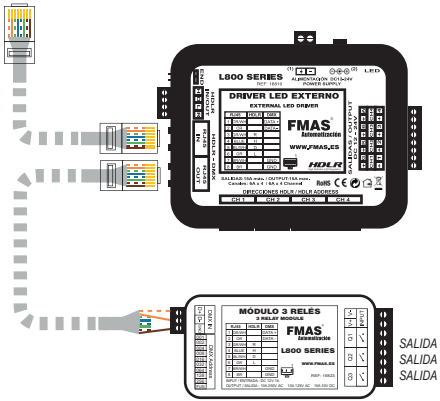

EJEMPLO DE SALIDA 1

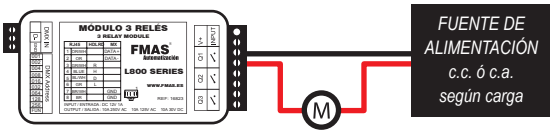

FUENTE DE ALIMENTACIÓN c.c. ó c.a. según carga

MOTOR, FLASH, MÁQUINA DE HUMO, ETC.

7. MÓDULO DE RELÉS (CONEXIÓN DMX)

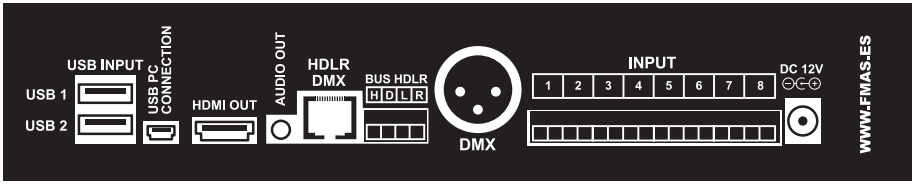

7b.Detalle Dipswitch

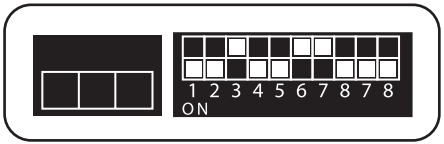

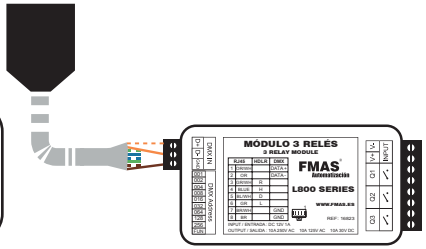

8. CONEXIÓN A DRIVER DE LUCES DE CASAS, ANTORCHAS, FUEGOS, FIBRA ÓPTICA,..

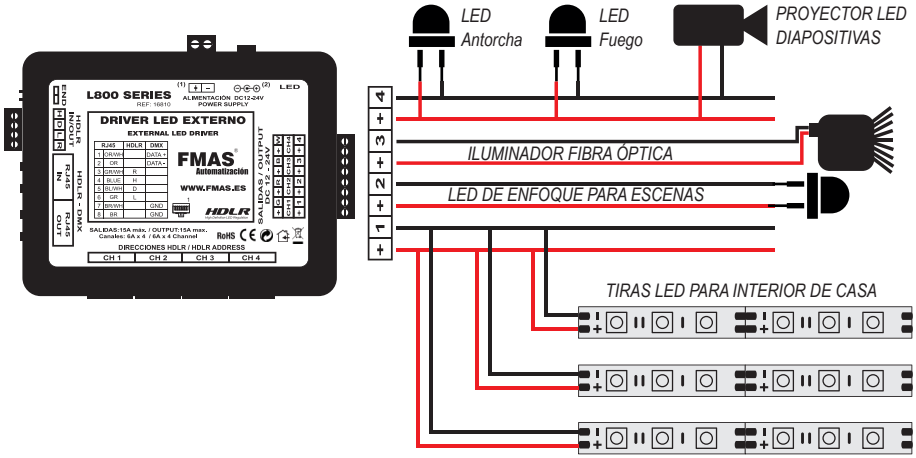

9. PUERTO DE PROGRAMACIÓN

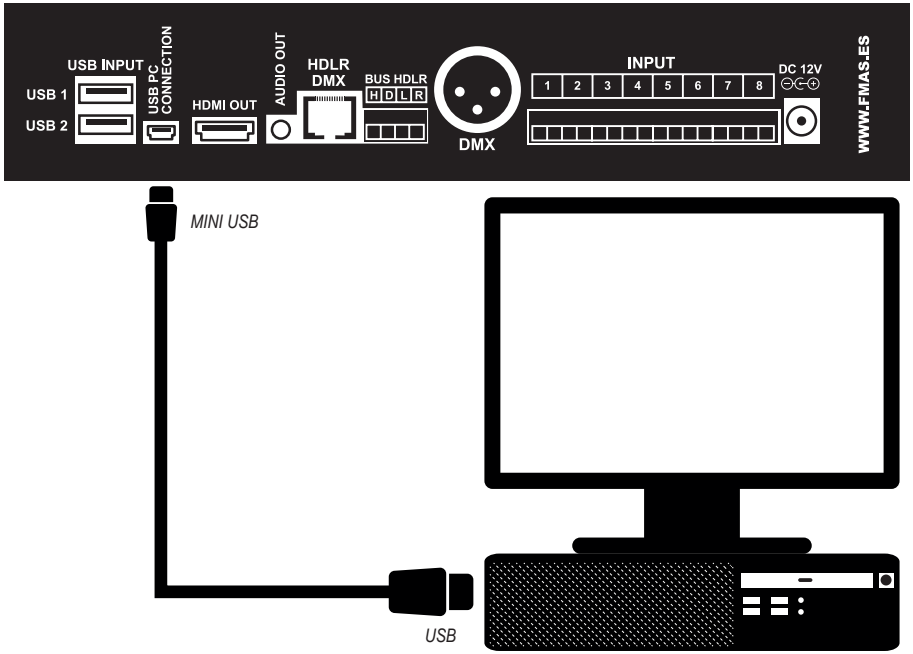

10. SALIDA HDMI

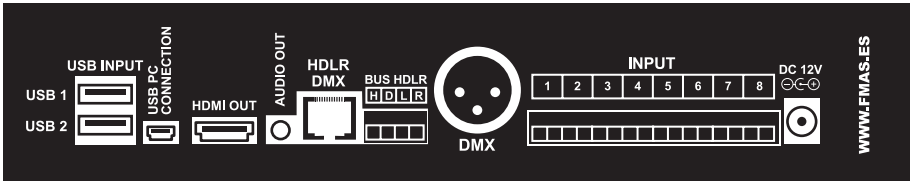

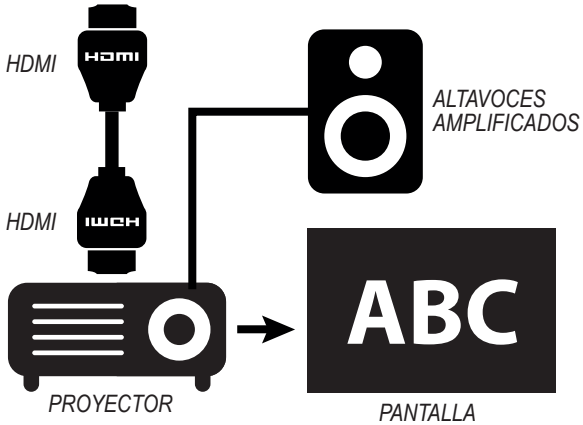

11. SALIDA DE AUDIO

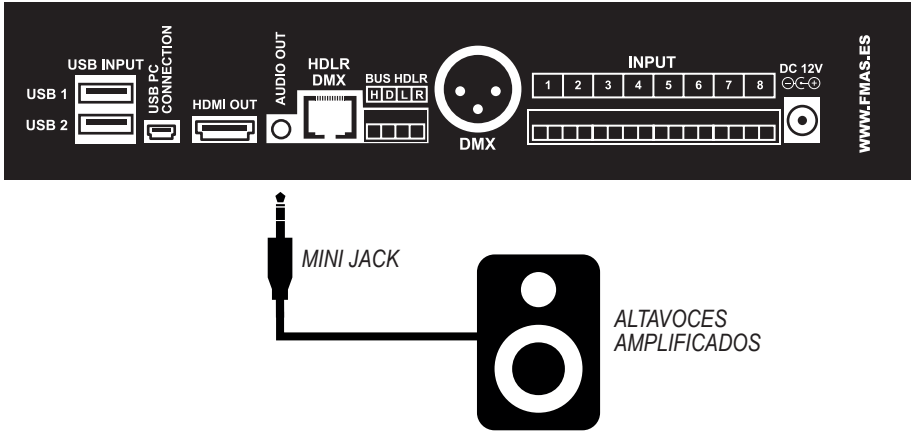

12. ENTRADAS

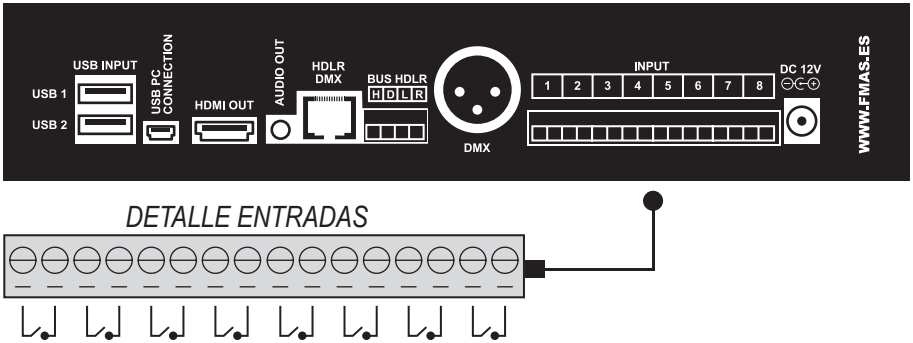
USB INPUT
USB 1
USB 2
USB PC CONNECTION
HDMI OUT
AUDIO OUT
HDLR DMX
BUS HDLR
H D L R
DMX
INPUT
1 2 3 4 5 6 7 8
DC 12V
WWW.FMAS.ES
DETALLE ENTRADAS

13. UBICACIÓN DEL DRIVER Y FUENTE EN PERFILES

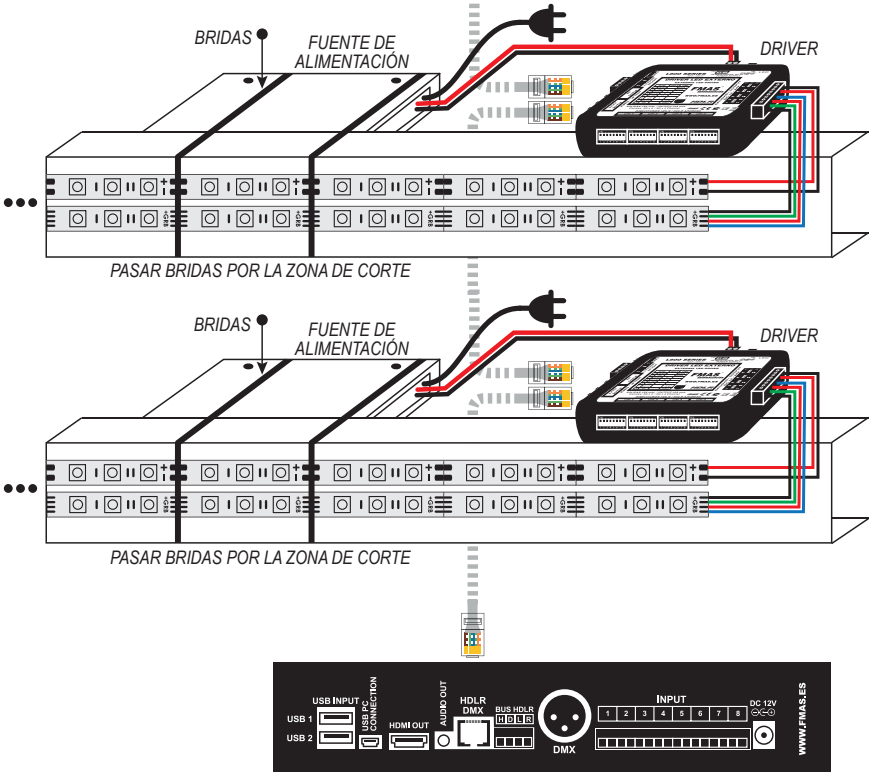

14. CONEXIÓN DE LA FUENTE DE ALIMENTACIÓN

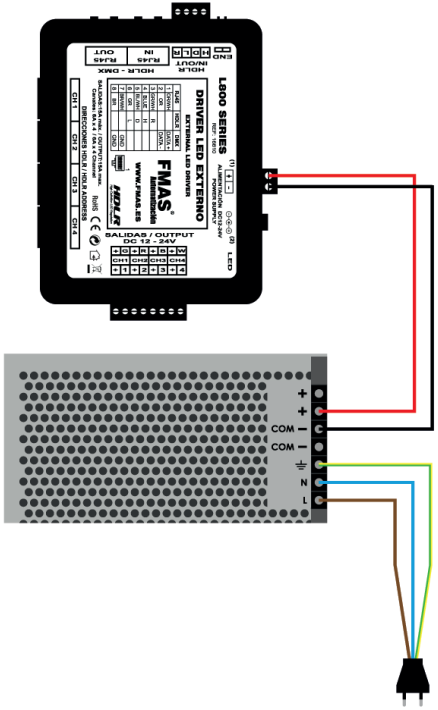

15. SITUACIÓN DEL EQUIPO

SOBRE MESA

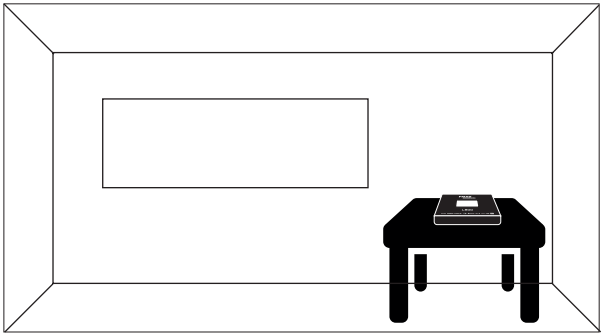

COLGADO

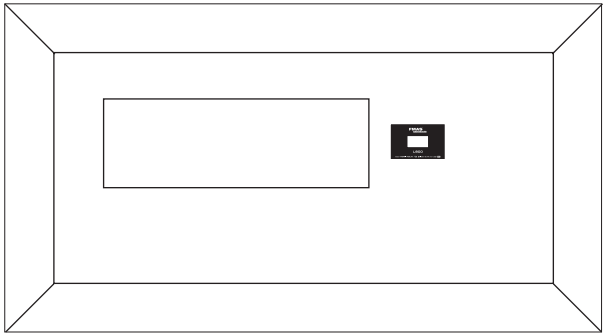

TRASERA EQUIPO

EMPOTRADO

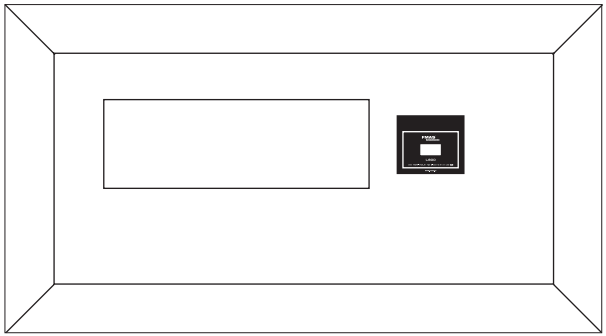

FMAS®
Automatización

www.fmas.es